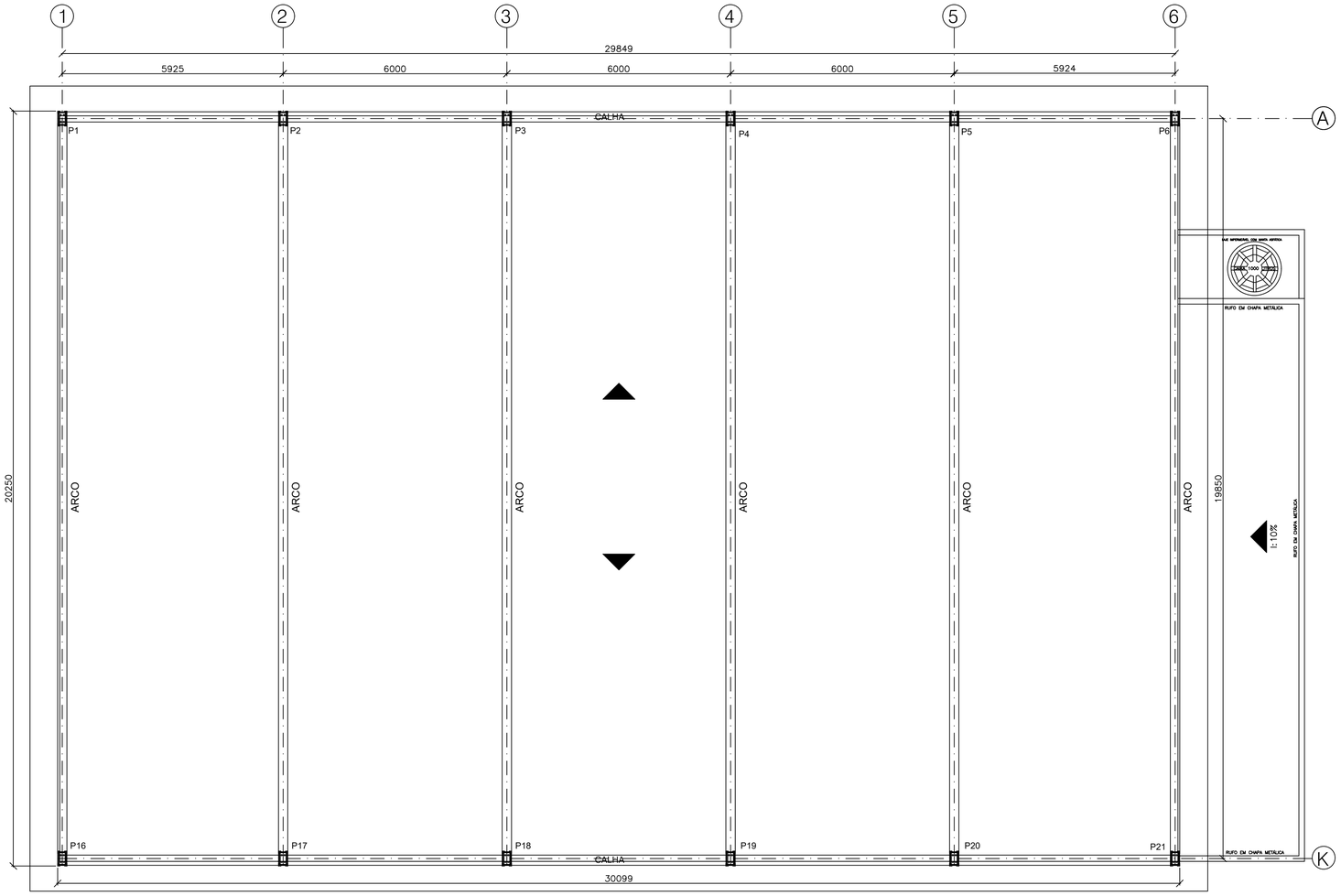

PLANO DE COBERTURA QUADRA (TRELIÇAS)
ESC.: 1/75

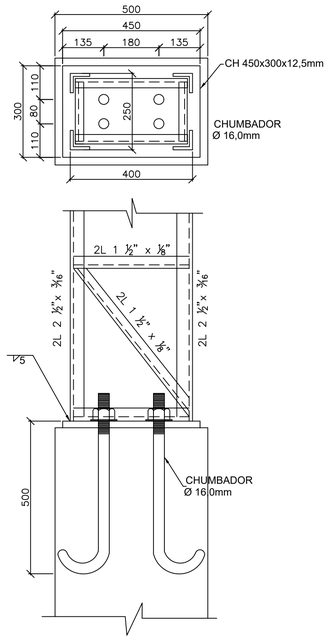

DETALHE DAS BASES (TÍPICO)
ESC.: 1/10 UNIDADE: mm

PEÇAS	QUANT.	DIMENSÕES (mm)	MATERIAL	COMPRIMENTO UNIT. (mm)	COMPRIMENTO TOTAL (mm)	PESO Kg/m	P. TOTAL Kg
COLUNAS (12x)							
CHAPA DE BASE	12	450x300x12,5	ASTM A-36	0,135m²	1,62m²	99,6m²	162
CHUMBADORES	48	ø 16,0	SAE 1040	700	33.600	1,58	53
PERNAS	48	2L 2 ½"x 3/16"	ASTM A-36	6.400	307.200	4,57	1.404
DIAGONAL 1	288	L 1 ½" x ⅛"	ASTM A-36	550	158.400	1,83	290
MONTANTE 1	312	L 1 ½" x ⅛"	ASTM A-36	390	121.680	1,83	223
MONTANTE 2	312	L 1 ½" x ⅛"	ASTM A-36	240	74.880	1,83	137
ARCOS (6x)							
BANZO SUPERIOR	24	2L 2 ½"x 3/16"	ASTM A-36	10.438	250.512	4,57	1.145
BANZO INFERIOR	24	2L 2 ½"x 3/16"	ASTM A-36	10.408	249.792	4,57	1.142
DIAGONAL	432	L 1 ½" x ⅛"	ASTM A-36	811	350.352	1,83	641
MONTANTE	420	L 1 ½" x ⅛"	ASTM A-36	600	252.000	1,83	462
MONTANTE	440	L 1 ½" x ⅛"	ASTM A-36	250	110.000	1,83	201
Terça de Cob.	13	⊏ 127x50x17X2,65	A-570	31.600	410.800	5,23	2.149
Telha Quadra	—	0.43 mm	PK-40/780	-	600m²	4,41Kg/m2	2.646
Contraventamento	24	ø 12,5	SAE 1010/20	7.700	184.800	0,963	178
AGULHAMENTO	60	ø 10,0	SAE 1010/20	2.000	120.000	0,617	74
Calha Quadra	02	50x275x305x420x50	chapa zincada	1.100	60.000	—	—
METALON (TUBO)	8	100x100x3,0	-	VERIAVEL	23.445	9,17	215
FECHAMENTO LATER.	04	⊏ 127x50x17X2,65	A-570	VERIAVEL	120.400	5,23	630
FECHAMENTO FRONT.	04	⊏ 127x50x17X2,65	A-570	VERIAVEL	70.544	5,23	369
Telha Tapamento	—	0.43 mm	PK-40/780	-	180m²	4,41Kg/m2	794
TOTAL							12.915

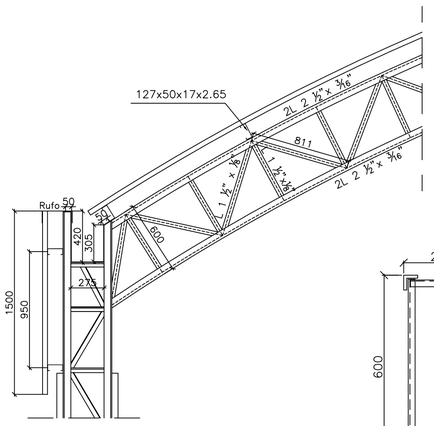

DETALHE 3 – CALHA
ESC.: 1/25

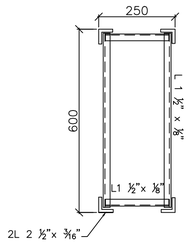

DETALHE DO ARCO
ESC.: 1/10

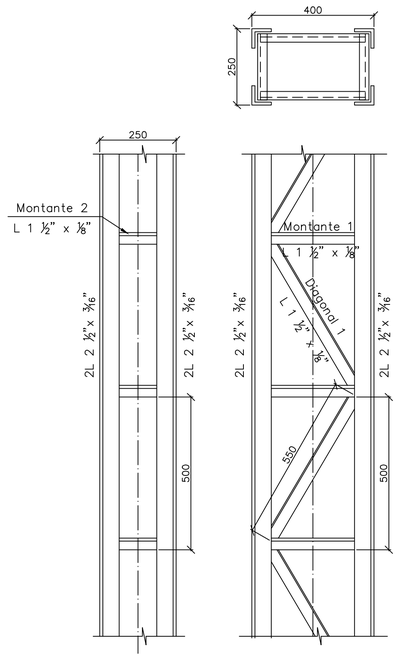

DETALHE DAS COLUNAS (TÍPICO)
ESC.: 1/10 UNIDADE: mm
P1 ao P6, P16 ao P21

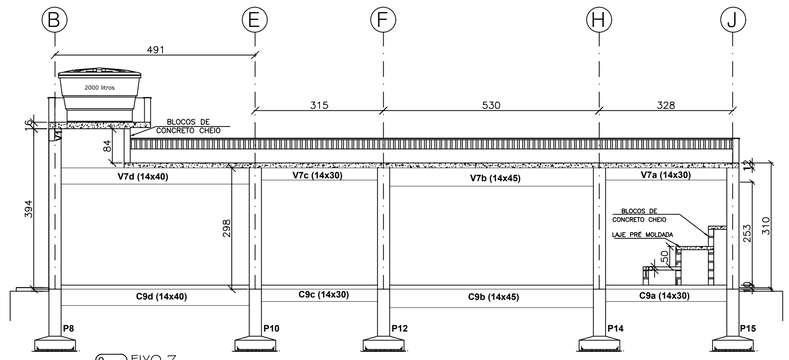

EIXO 7
ESC.: 1/75

Aprovação:

PROJETO ESTRUTURAL

OBSERVAÇÕES:
PAREDES NÃO COTADAS = 15cm
COTAS EM CENTÍMETRO
DIMENSÕES E DETALHAMENTO DA COBERTURA DE ACORDO COM PROJETO ESPECÍFICO

PROJETO:

PROJETO PARA CONSTRUÇÃO DE QUADRA POLIESPORTIVA LOCALIZADA NA COMUNIDADE DE PINHEIROS, ZONA RURAL DO MUNICÍPIO DE BREJETUBA/ES.

LOCAL	ÁREA CONSTRUÍDA	
ÁREA TOTAL DA EDIFICAÇÃO	657,50	M²
ÁREA TOTAL DE CALÇADA	104,08	M²
COMPRIMENTO DE MEIO FIO	118,20	M

PROJETO/RT:

CARLOS ALBERTO TERNERO
ENGENHEIRO CIVIL – CREA ES 5877/D

PROPRIETÁRIO:

PREFEITURA MUNICIPAL DE BREJETUBA
CNPJ: 01.612.674/0001-00

CONTEÚDO:
PLANO DE COBERTURA (TRELIÇAS)
EIXO 7, DETALHES

DESENHISTA:

DATA DO PROJETO: MARÇO/2019

PRANCHA: 04/05

TODOS OS DIREITOS AUTORAIS RESERVADOS NOS TERMOS DA LEI N?MERO 5988 DE 14-12-93.